Fiche technique article LP-CHCAR1L/plastic
Support pour plaque d'immatriculation interchangeable "Perfect Click" format horizontal

Dessins techniques des plaques de maintien de Perfect Click avec les dimensions correspondantes pour les trous de vis. Dimensions en millimètres.

Webcraft AG
Weiherallee 11a
8610 Uster, Suisse

Tél.: +41 43 399 03 51

www.supermagnete.ch
support@supermagnete.ch

Dimensions principales fentes plaque de montage voiture avant

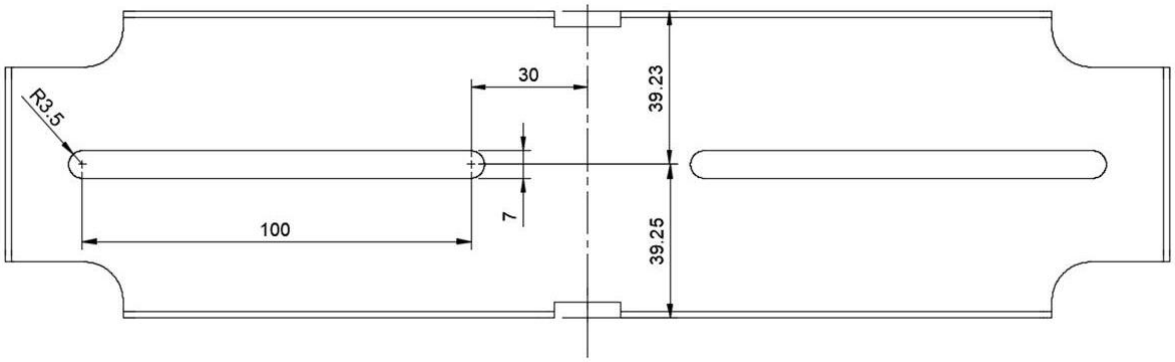
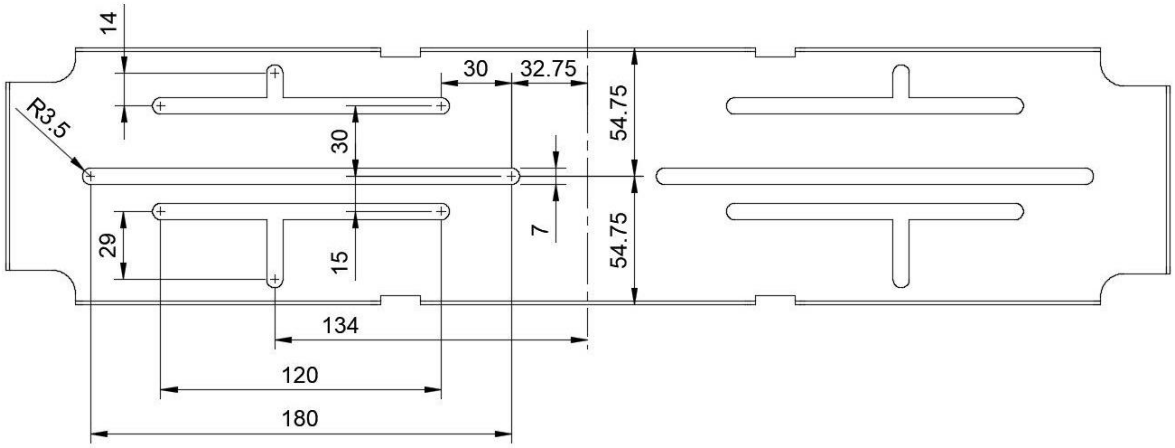
Dimensions principales fentes plaque de montage voiture arrière